model 8300 AXION

Kombinations-Notdusche – ABS Duschkopf - Edelstahl-Becken

MERKMALE UND VORTEILE

AXION GESICHTS+AUGEN-DUSCHKOPF

Der patentierte AXION®-Duschkopf mit integrierter Durchflussregelung liefert einen zuverlässigen und normgerechten Wasserstrahl zur Spülung von Augen und Gesicht.

AXION KÖRPERDUSCHE

Die hydrodynamisch gestaltete AXION-Düse der Körper-Notdusche liefert einen weichen und homogenen Strahl über die komplette Grundfläche für eine hocheffiziente Spülung des gesamten Körpers.

HOHE QUALITÄT

Die Augendusche, der Duschkopf und die Ventilbaugruppe sind vormontiert und vollständig wasser- und druckgeprüft, um sicherzustellen, dass keine Leckagen vorhanden sind und sie einwandfrei funktionieren.

ROBUSTE KONSTRUKTION

Diese Kombinations-Notdusche ist eine robuste Konstruktion mit 1 1/4" feuerverzinktem Stahlrohr und feuerverzinkten Fittingen sowie einem pulverbeschichtetem Gusseisenflansch.

GROSSES AUFFANGBECKEN

Das 28 cm große runde Becken aus Edelstahl 304 ist resistent gegen Beschädigungen durch Sonneneinstrahlung, Laugen, Salzlösungen und die meisten Säuren.

OPTIONEN

- Fußbedienungseinheit SP220 für die freihändige Bedienung der Augenspülung.
- Alarmsystem 9001.230V.DPDT mit gelbem Blinklicht und Alarmhorn mit 90 db.
- Edelstahlabdeckung Modell 9102 schützt den AXION-Augenspülkopf und das Becken.
- Der Sichtschutzvorhang Modell 9037 bietet Privatsphäre in der Dusche beim Entfernen kontaminierter Kleidung.
- Zahlreiche Lösungen für die Versorgung mit lauwarmem Wasser

Weitere Informationen erhalten Sie unter www.haws.ch oder telefonisch unter + 41 (0) 34 420 60 00.

SPEZIFIKATIONEN

Das Modell 8300 AXION, eine Kombinationsdusche und Augen-/Gesichtsspülung mit einem runden Auffangbecken aus Edelstahl (28 cm) und einen AXION® MSR Augen-/Gesichtsspülkopf mit umgekehrter, gerichteter laminarer Strömung, die Zero Vertical Velocity™ erreicht

Technische Daten

- Volumenstrom Körperdusche: 76 Liter/Minute
- Volumenstrom Augendusche: 14 Liter/Minute
- Abmessungen (H x B x T): 2363 x 351 x 902 mm
- Wasserzulauf: G 1 1/4″ / Wasserablauf: G 1 1/4″

Merkmale

- Vormontiert und vollständig wasser- und druckgeprüft
- Erhöhte Sicherheit durch AXION Gesichts- und Augenwaschkopf, AXION Körperdusche und integrierte Durchflusskontrolle
- Korrosionsbeständiges 28 cm grosses Becken aus rostfreiem Stahl
- Robuster 28 cm grosser Duschkopf aus grünem ABS-Kunststoff
- Zuverlässige offenbleibende Kugelventile aus verchromtem Messing mit Kugel und Spindel aus Edelstahl
- 1 1/4″ feuerverzinktes Stahlrohr und Fittinge
- Vielfältige Optionen zur Anpassung an Anforderungen vor Ort

ANWENDUNG

Die kombinierte Notdusche **8300 AXION** von Haws® besteht aus einer Körper-Notdusche mit ABS-Kunststoffkopf und einer Augendusche mit Edelstahlbecken. Sie ist die optimale Lösung für viele industrielle Anwendungen und entspricht den Normen EN 15154-1, EN 15154-2 und ANSI Z358.1. Die Augendusche wird durch eine Druckplatte aktiviert und liefert zuverlässig einen sanften Wasserstrahl zum gleichzeitigen Spülen von Augen und Gesicht. Die AXION-Düse der Körperdusche wird durch eine Zugstange aktiviert und liefert einen weichen und homogenen Strahl über die gesamte Grundfläche. Das einzigartige AXION-System vermeidet die meisten Probleme, die andere Systeme haben, um sicher Erste Hilfe zu gewährleisten.

HAFTUNGSAUSSCHLUSS: Durch fortgesetzte Produktverbesserungen können sich die Spezifikationen ohne vorherige Ankündigung ändern. Unter www.haws.ch finden Sie die neuesten Produktinformationen und Updates.

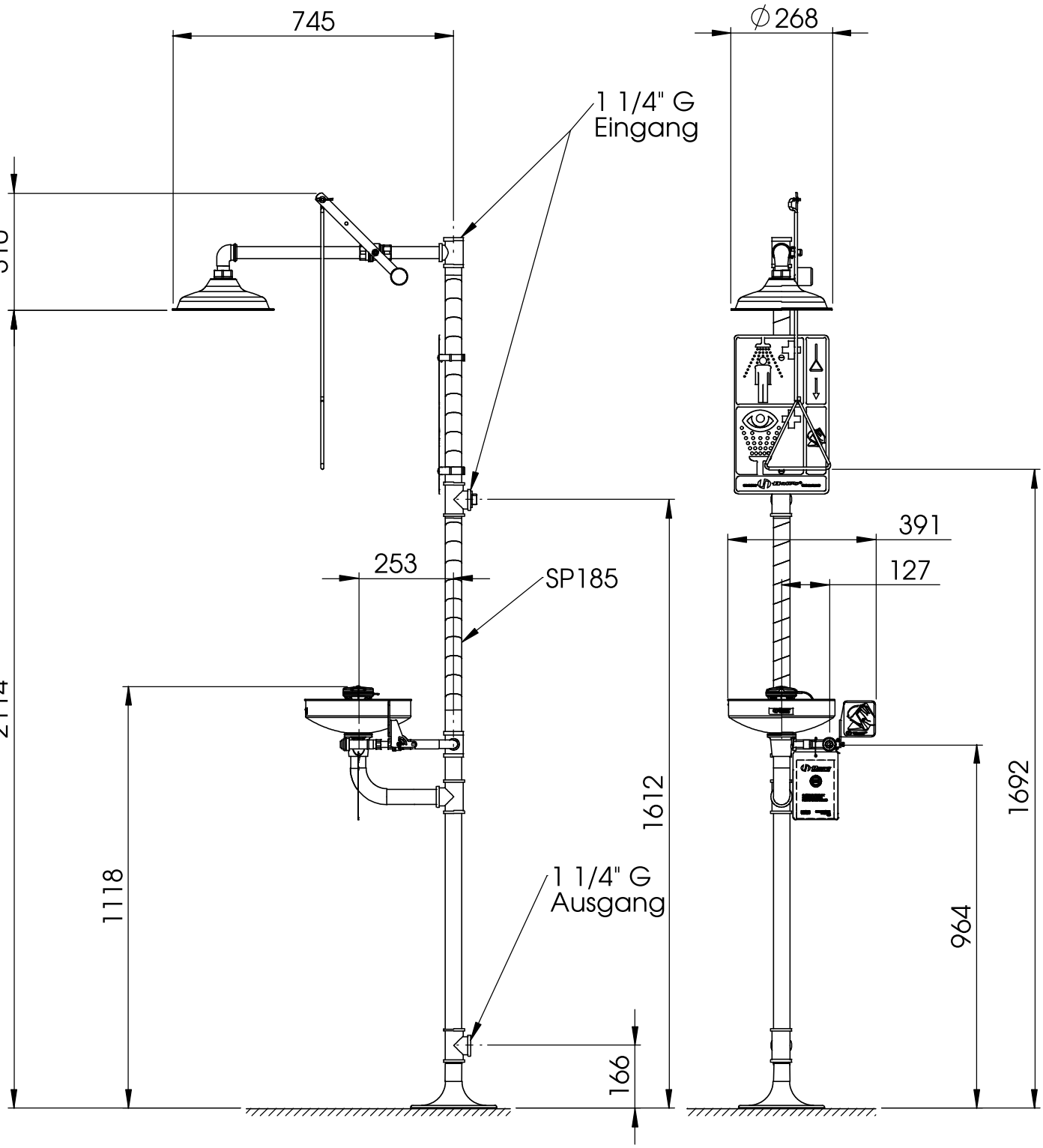

Gewicht: 20kg

Diese Dimensionen variieren +/- 12,7mm

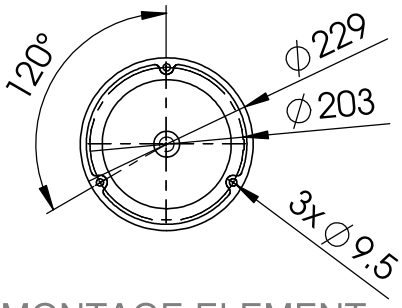

MONTAGE ELEMENT

ZONE	REV	DESCRIPTION	ECN	DATE	BY

REVISIONS

THIS DOCUMENT AND THE DATA DISCLOSED HEREIN OR HEREWITH IS NOT TO BE REPRODUCED, USED, OR DISCLOSED IN WHOLE OR IN PART TO ANYONE WITHOUT THE PERMISSION OF HAWS CORPORATION.

DATEN BLATT

APPROVALS	DATE
DRAWN Jeannine Ruf	15.09.2010
CHECKED Jeannine Ruf	15.09.2010
REVISED Jeannine Ruf	12.10.2011
DRAW-NO.	
ECN NO.	

Haws
T +41 (0)34 420 60 00
F +41 (0)34 420 60 01
BACHWEG 3
CH3401 BURGDORF
SWITZERLAND
www.haws.ch
info@haws.ch

TITLE

8300 Axion

Kombination Dusche und Augendusche

MATERIAL

SIZE	PART NO.	REV.
A4	2080162/2	

SCALE 1:15 | SHEET 3 OF 4

ERSATZTEILLISTE

NR.	TEIL NR.	BEZEICHNUNG
1	SP829	Axion Duschkopf
2	SP65	Axion Augen/Gesichtsduschkopf
3	SP90	Becken
4	SP509	Filter
5	SP225	Ventil Komplett
6	SP220	Fusspedal Komplett (optional)
7	SP260	Ventil Komplett
8	SP185	Signalband
9	SP75	Fussflansch
10	SP178	Signaltafel
11	SP200	Zugstange
12	SP170	Prüfetikette
13	SP829B	Duschglocke
14	VRKEWSTR	Reparatursatz für SP509
15	SP37.5	Durchfluss Kontrolle

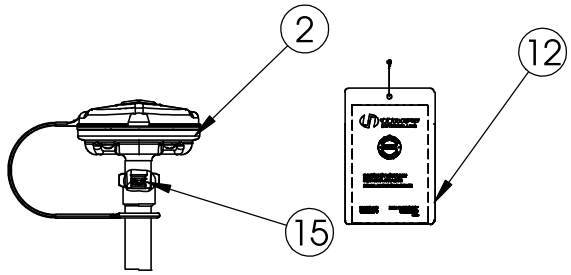

SP65 AUGENDUSCHE AUFBAU

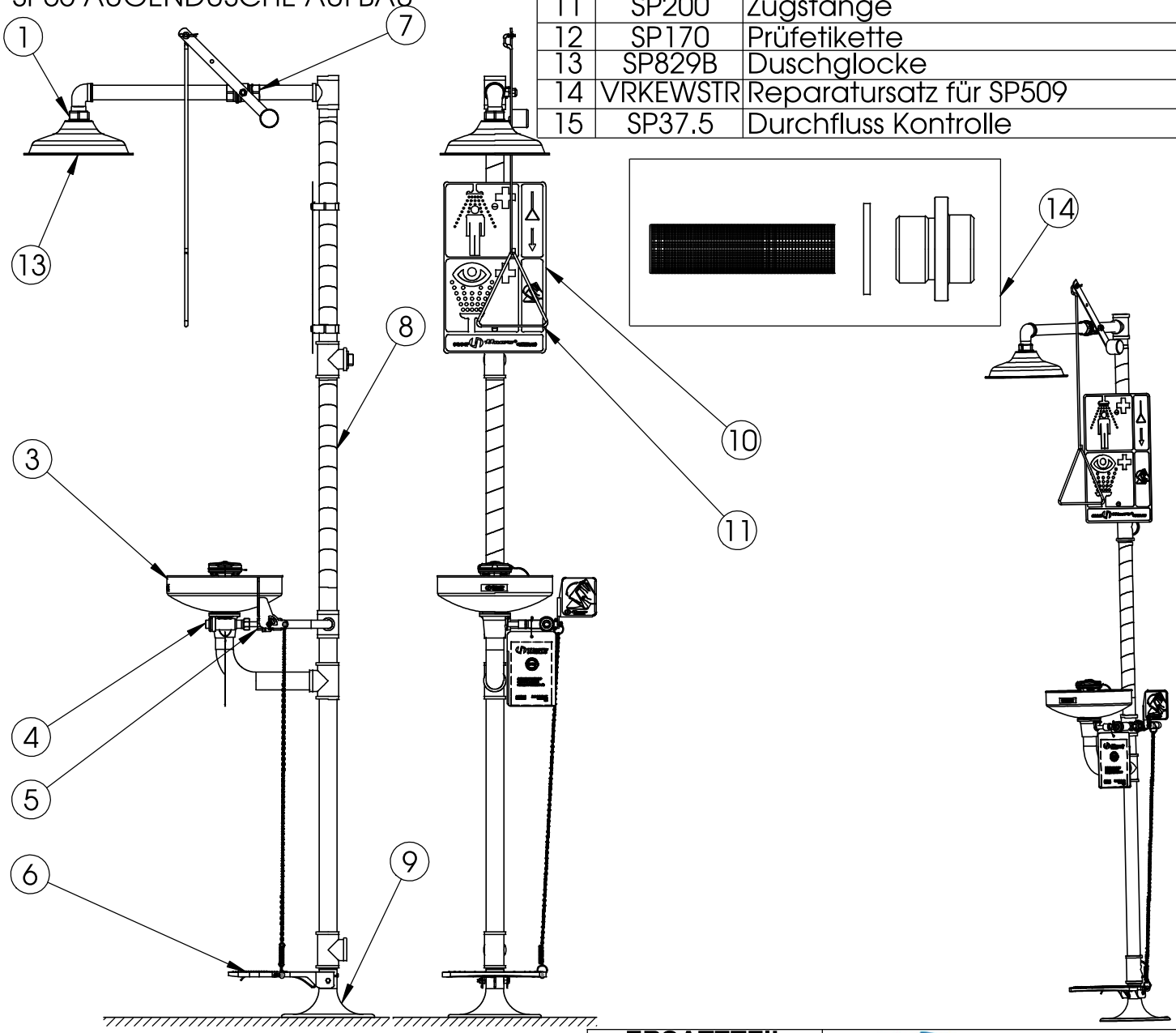

ERSATZTEIL LISTE

BEI DER BESTELLUNG VON ERSATZTEILEN BITTE IHRE MODELL-NUMMER ANGEBEN!!

APPROVALS	DATE
DRAWN Jeannine Ruf	15.09.2010
CHECKED Jeannine Ruf	15.09.2010
REVISED Jeannine Ruf	12.10.2011
DRAW-NO.	
ECN NO.	

Haws
T +41 (0)34 420 60 00
F +41 (0)34 420 60 01
BACHWEG 3
CH3401 BURGDORF
SWITZERLAND
www.haws.ch
info@haws.ch

TITLE

8300 Axion

Kombination Dusche und Augendusche

MATERIAL

SIZE A4 | PART NO. 2080162/2 | REV.

SCALE 1:15 | SHEET 4 OF 4

ZONE	REV	DESCRIPTION	ECN	DATE	BY

REVISIONS

THIS DOCUMENT AND THE DATA DISCLOSED HEREIN OR HEREWITH IS NOT TO BE REPRODUCED, USED, OR DISCLOSED IN WHOLE OR IN PART TO ANYONE WITHOUT THE PERMISSION OF HAWS CORPORATION.