model 8330 AXION

Douche d'urgence combinée - sur colonne - complètement en inox

CARACTÉRISTIQUES ET AVANTAGES

RÉSISTANCE MAXIMALE À LA CORROSION

Les composants en acier inoxydable de type 304 rendent cette douche combinée d'urgence résistante aux dommages causés par le soleil, les alcalis, les solutions salines et la plupart des acides.

POMMEAU DE DOUCHE YEUX+VISAGE AXION

Le pommeau de douche breveté AXION® fournit de manière fiable un jet d'eau conforme aux normes pour le rinçage des yeux et du visage. Ce jet d'eau central unique d'AXION évite la plupart des problèmes rencontrés par les autres systèmes pour assurer en toute sécurité les premiers soins.

DOUCHE CORPORELLE AXION

La buse hydrodynamique AXION de la douche corporelle d'urgence fournit un jet doux et homogène sur toute la surface de base pour un rinçage très efficace de tout le corps.

HAUTE QUALITÉ

Le laveur d'yeux et l'ensemble de vannes sont pré-assemblés et entièrement testés à l'eau et à la pression afin de s'assurer qu'il n'y a pas de fuite et qu'ils fonctionnent correctement.

OPTIONS

- L'unité de manipulation au pied SP220SS en acier inoxydable permettant d'utiliser le laveur d'yeux l les mains libres.
- Système d'alarme 9001.230V.DPDT avec lumière jaune clignotante et corne d'alarme de 90 db.
- Le couvercle en acier inoxydable modèle 9102 protège le pommeau de douche yeux AXION et le bassin.
- Le rideau de séparation visuelle modèle 9037 offre une intimité dans la douche lors du retrait des vêtements contaminés.
- De nombreuses solutions pour l'approvisionnement en eau tiède

Pour plus d'informations, visitez www.haws.ch ou appelez le + 41 (0) 34420 60 00.

SPÉCIFICATIONS

Spécifications techniques

- Débit d'eau douche d'urgence : 76 litres/minute
- Débit d'eau douche laveur d'yeux : 14 litres/minute
- Dimensions (H x L x P) : 2410 x 351 x 872 mm
- Arrivée d'eau : G 1 1/4" / Évacuation de l'eau : G 1 1/4"

Caractéristiques

- Pré-assemblés et entièrement testé à l'eau et à la pression
- Sécurité augmentée grâce à la tête de laveur d'yeux+visage AXION, pomme douche corporelle AXION et au contrôle de débit intégré
- Cuve de 28 cm en acier inoxydable type 304, résistante à la corrosion
- Vannes à bille fiables en acier inoxydable de type 304 avec bille et tige
- Tamis en acier inoxydable de type 304 pour éviter l'encrassement
- Bride de sol de 23 cm de diamètre en acier inoxydable moulé
- Nombreuses options pour adapter aux demandes du site

APPLICATIONS

La combiné douche / laveur d'yeux **8330 AXION** de Haws® constitue la solution optimale dans le secteur industriel où une haute résistance à la corrosion est requise. Elle et est conforme aux normes EN 15154-1, EN 15154-2 et ANSI Z358.1. La douche d'urgence combinée 8330 AXION se compose d'une douche corporelle et d'un laveur d'yeux et de visage AXION®. Le laveur d'yeux est activée par une plaque de pression et fournit de manière fiable un jet d'eau doux pour le rinçage simultané des yeux et du visage. La pomme AXION de la douche corporelle est activée par une tige de traction et fournit un jet doux et homogène sur toute la surface de base.

AVIS DE NON-RESPONSABILITÉ: Les améliorations continues du produit font que les spécifications peuvent être modifiées sans préavis. Consultez www.haws.ch pour obtenir les dernières informations et mises à jour sur le produit.

752

∅268

1 1/4"G
Alimentation

281

248

SP185

100

2106

1603

1656

1105

1 1/4" G
Evacuation

952

164

Poids: 23,2kg

LES DIMENSIONS PEUVENT VARIER +/- 12,7mm

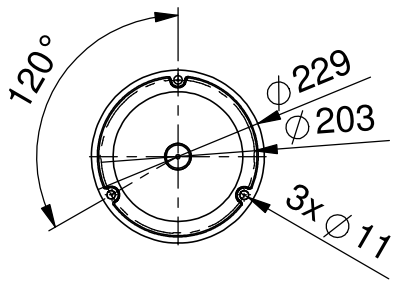

Bride de Sol Détail

FEUILLE DE DONNÉES

Haws
T +41 (0)34 420 60 00
F +41 (0)34 420 60 01
BACHWEG 3
CH3401 BURGDORF
SWITZERLAND
www.haws.ch
info@haws.ch

TITLE

8330 Axion
Combiné Douche et Laveur d'Yeux

APPROVALS	DATE
DRAWN Ralph Streit	14.10.2011
CHECKED Ralph Streit	14.10.2011
REVISED Ralph Streit	14.10.2011
DRAW-NO.	
ECN NO.	

MATERIAL

SIZE	PART NO.	REV.
A4	2080174/5	
SCALE 1:15		SHEET 3 OF 4

ZONE	REV	DESCRIPTION	ECN	DATE	BY

REVISIONS

THIS DOCUMENT AND THE DATA DISCLOSED HEREIN OR HEREWITH IS NOT TO BE REPRODUCED, USED, OR DISCLOSED IN WHOLE OR IN PART TO ANYONE WITHOUT THE PERMISSION OF HAWS CORPORATION.

PRINCIPALES PIECES DE RECHANGE

POS.	REFERENCE	DECRIPTION
1	SP829SS	Axion pomme de douche
2	SP65SS	Axion tete de laveur d'yeux
3	SP90	Couvette
4	SP509	Filtre
5	SP228	Vanne complet
6	SP220SS	Pédale (en option)
7	SP265	Vanne complet
8	SP185	Band de signalisation
9	SP75SS	Bride de sol
10	SP178	Panneau de signalisation
11	SP200	Tringle
12	SP170	Carte pour test
13	SP37.5	Controle de flux
14	VRKEWSTR	Filtre de remplacement

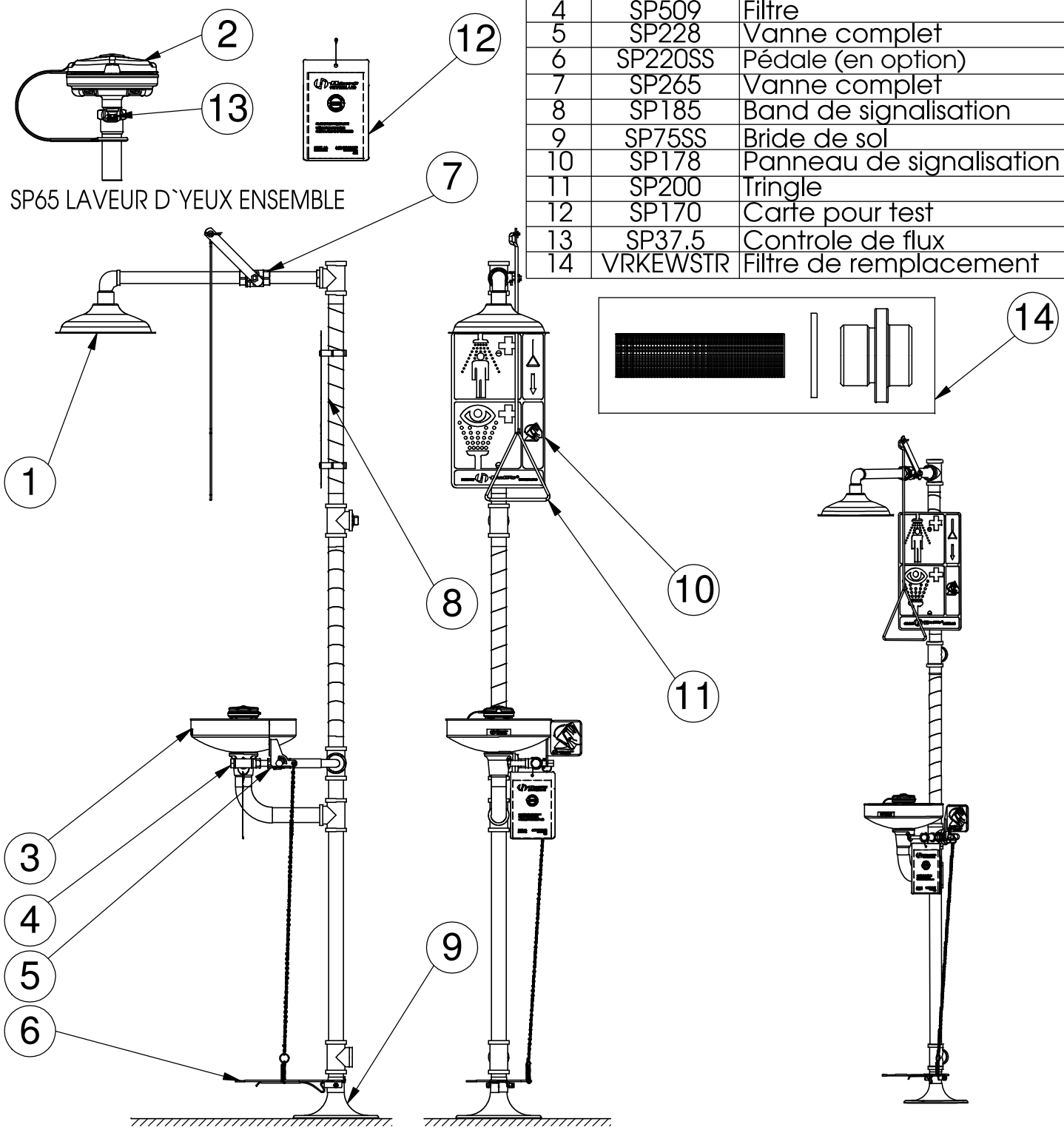

PRINCIPALES PIECES DE RECHANGE

EN CAS DE COMMANDE PRÉCISEZ LES RÉFERENCES DU MODÈLE , SVP

APPROVALS	DATE
DRAWN Ralph Streit	14.10.2011
CHECKED Ralph Streit	14.10.2011
REVISED	14.10.2011
DRAW-NO.	
ECN NO.	

Haws
T +41 (0)34 420 60 00
F +41 (0)34 420 60 01
BACHWEG 3
CH3401 BURGDORF
SWITZERLAND
www.haws.ch
info@haws.ch

TITLE

8330 Axion

Combiné Douche et Laveur d'Yeux

MATERIAL

SIZE A4 | PART NO. 2080174/5 | REV.

SCALE 1:15 | SHEET 4 OF 4

ZONE	REV	DESCRIPTION	ECN	DATE	BY

REVISIONS

THIS DOCUMENT AND THE DATA DISCLOSED HEREIN OR HEREWITH IS NOT TO BE REPRODUCED, USED, OR DISCLOSED IN WHOLE OR IN PART TO ANYONE WITHOUT THE PERMISSION OF HAWS CORPORATION.